255 G0

Стяжка кроватная М8 (под "чашку" Ø 35 мм)

поставляется в покрытиях:

- цинк белый

k	17
s	6
dk	35
b	12
Ø	39

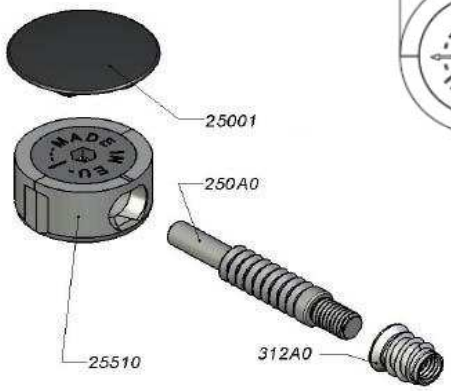

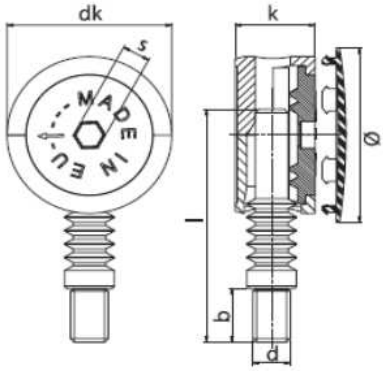

d	x l	Упаковка, шт.	Вес упак., кг	Штук на паллете
M8	**x 52**	200	16,00	43 000
M8	**x 64**	200	17,80	43 000
M8	**x 84**	100	16,40	21 500

240 01

Муфта стяжки кроватной (под "чашку" Ø 35 мм)

поставляется в покрытиях:

- цинк белый

- без покрытия

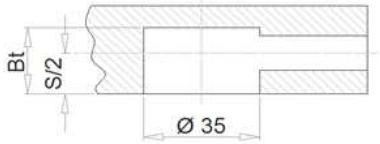

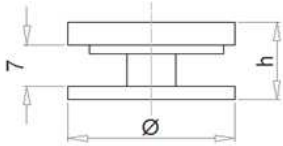

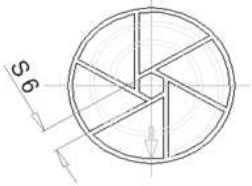

S - толщина плиты

Bt - глубина сверления = **S/2 + 7.5**

Ø	x h	Упаковка, шт.	Вес упак., кг	Штук на паллете
35	**x 17**	200	0,80	25 000

250 B0

Шток стяжки кроватной М8

поставляется в покрытиях:

- цинк белый

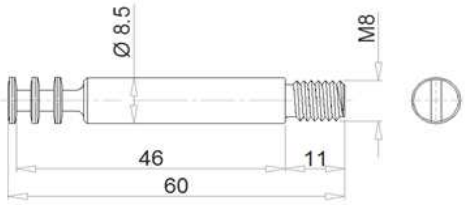

Sm	L	Bm	Упаковка, шт.	Вес упак., кг	Штук на паллете
46	60	55	200	2,40	25 000

452 A0

Шток стяжки кроватной с саморезной резьбой, под накидной ключ S 6

поставляется в покрытиях:

- цинк белый

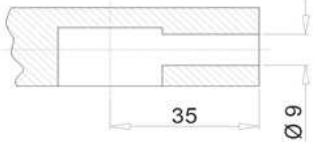

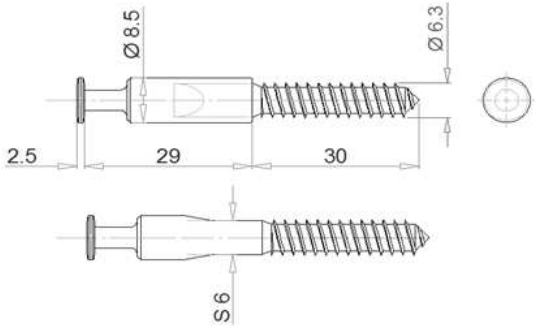

Sm	L	Bm	Упаковка, шт.	Вес упак., кг	Штук на паллете
29	61,5	35	200	2,56	25 000

250 01

Заглушка пластиковая для отверстия Ø 35 мм

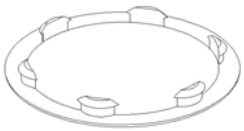

поставляется в цветах:

- белый "D"

- коричневый "E"

- черный "9"

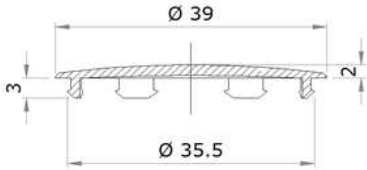

Ø	Упаковка, шт.	Вес упак., кг	Штук на паллете
35	200	0,23	42 000

305 10

Вкладыш пластиковый (под "чашку" Ø 30 мм) с металлической вставкой и вырезом

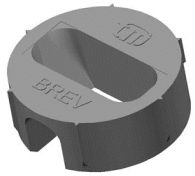

поставляется в цветах:
- *белый "D"*
- *коричневый "E"*
- *слоновая кость "X"*

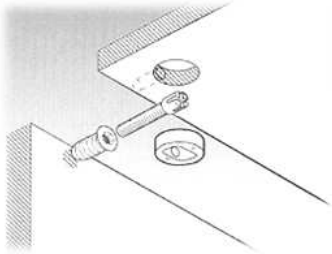

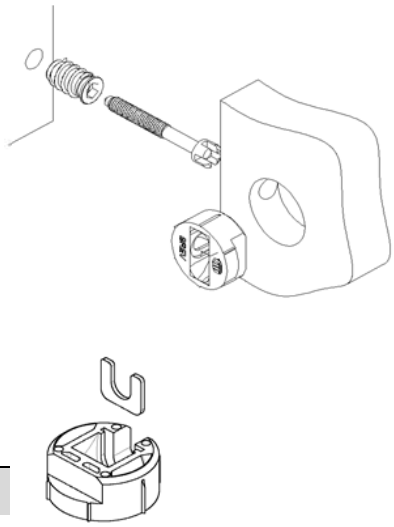

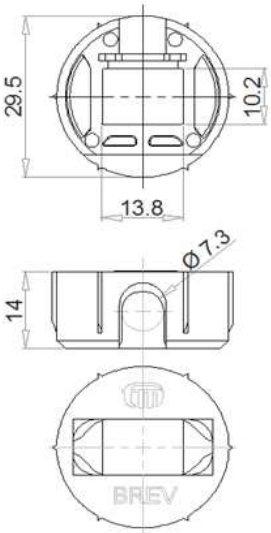

Ø	ds	l	Упаковка, шт.	Вес упак., кг	Штук на паллете
30	7,3	14	2 000	11,80	28 000

512 01

Вкладыш пластиковый (под "чашку" Ø 30 мм) с заглушкой и отверстием Ø 6,2 мм

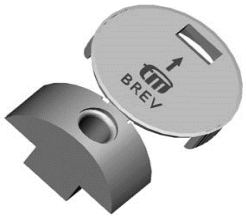

поставляется в цветах:
- *белый "D"*
- *коричневый "E"*
- *черный "9"*
- *светло-серый "F"*

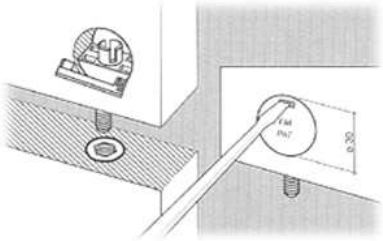

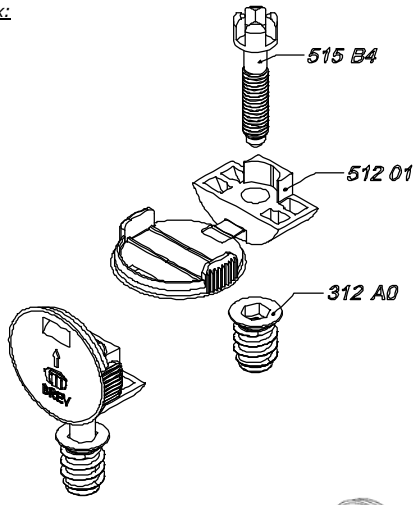

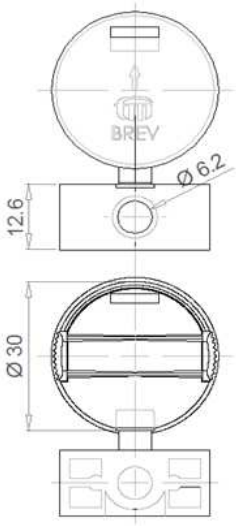

Ø	ds	l	Упаковка, шт.	Вес упак., кг	Штук на паллете
30	6,2	12,7	2 500	8,00	35 000

627 01

Вкладыш пластиковый (под "чашку" Ø 30 мм) с вырезом

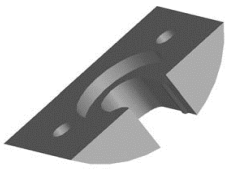

поставляется в цветах:
- *коричневый "E"*
- *черный "9"*

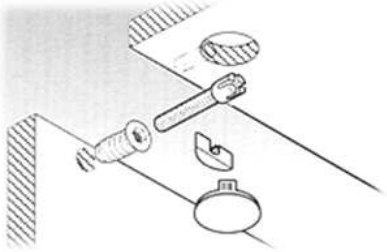

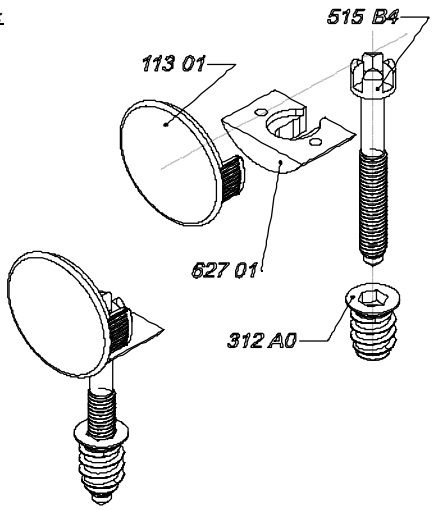

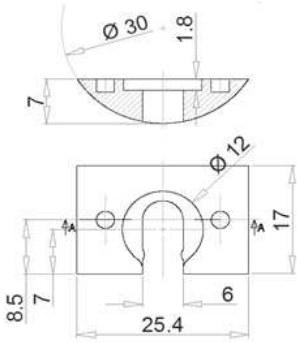

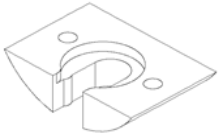

материал: Nylon PA6

Ø	ds	B (A)	Упаковка, шт.	Вес упак., кг	Штук на паллете
30	6	17 (25,2)	10 000	19,00	140 000

429 01

Вкладыш металлический (под "чашку" Ø 30/35 мм) с отверстием

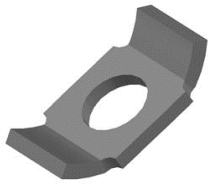

поставляется в покрытиях:

- цинк белый

Ø	6,5	8,5
k	2	2
B	7,5	11,3
A	11	11,7

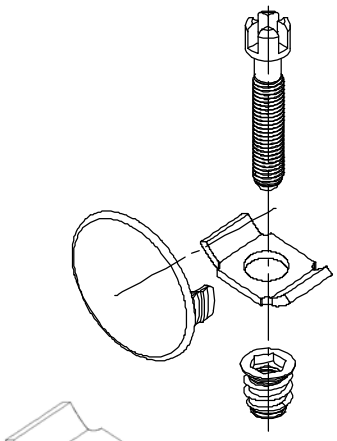

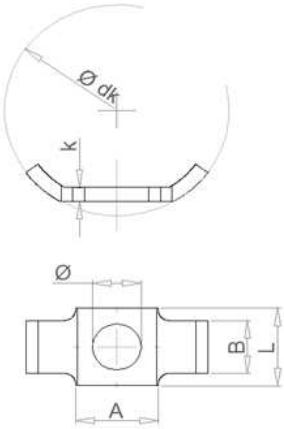

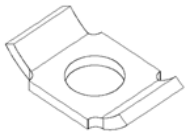

Ø	dk	L	Упаковка, шт.	Вес упак., кг	Штук на паллете
6,5	**30**	11	3 000	9,30	168 000
8,5	**35**	14,5	2 500	12,00	140 000

504 01

Вкладыш металлический (под "чашку" Ø 40 мм) с отверстием Ø 8 мм

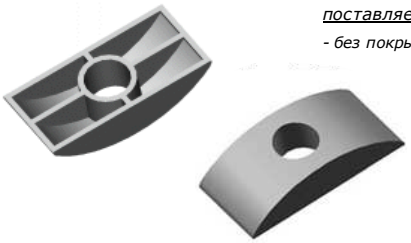

поставляется в покрытиях:

- без покрытия

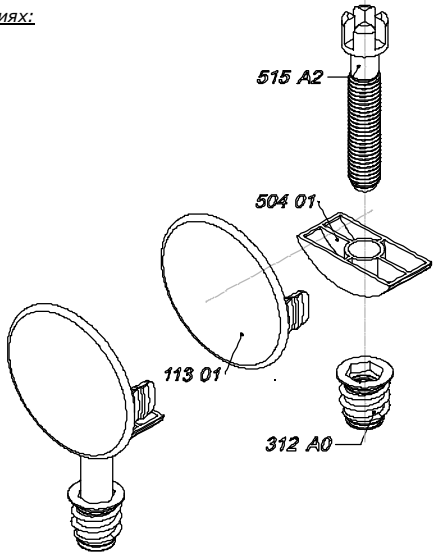

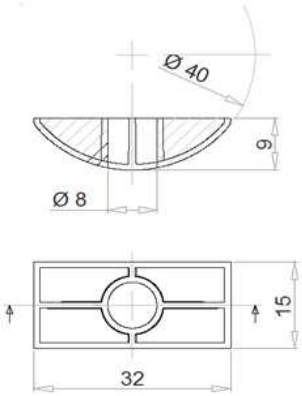

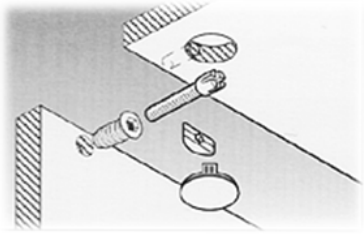

материал: Z 410 (цинковое литье под давлением)

k	Ø	dk	Упаковка, шт.	Вес упак., кг	Штук на паллете
9	8	40	1 000	7,70	56 000

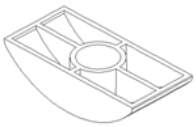

660 01

Вкладыш металлический (под "чашку" Ø 35 мм) с вырезом

поставляется в покрытиях:

- цинк белый

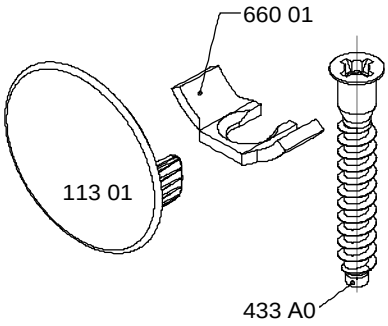

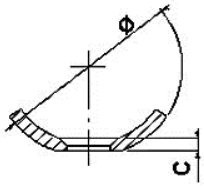

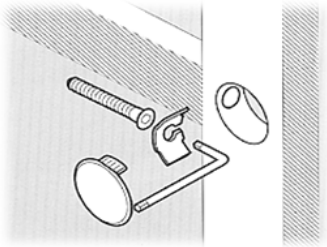

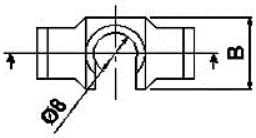

Ø	B	C	Упаковка, шт.	Вес упак., кг	Штук на паллете
35	14	2,5	2 000	12,10	112 000

044 FG

Вкладыш металлический (под "чашку" Ø 35/50 мм) с вырезом

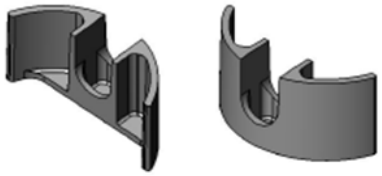

поставляется в покрытиях:

- *цинк белый*
- *без покрытия*

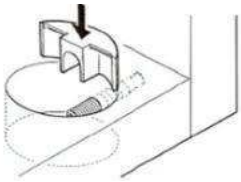

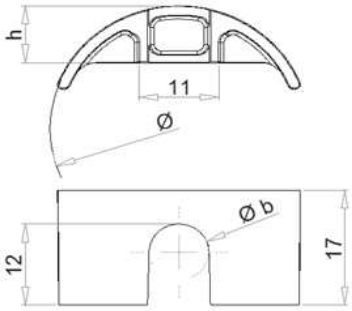

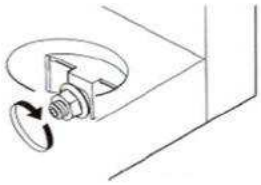

материал: Z 410 (цинковое литье под давлением)

dk	Ø	h	Упаковка, шт.	Вес упак., кг	Штук на паллете
35	8	8	1 000	7,00	50 000
50	8,4	8	1 000	9,00	32 000

450 A0

Шпилька-шуруп с бочкой под накидной ключ cq 6

поставляется в покрытиях:

- *цинк белый*

cq	5,95
diam	6,6

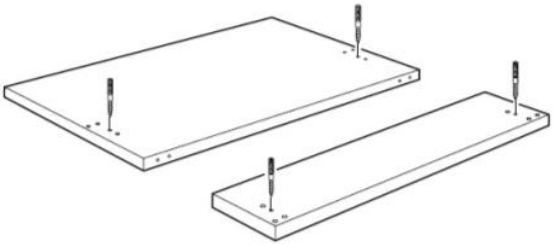

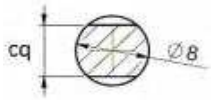

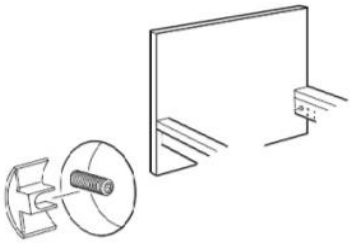

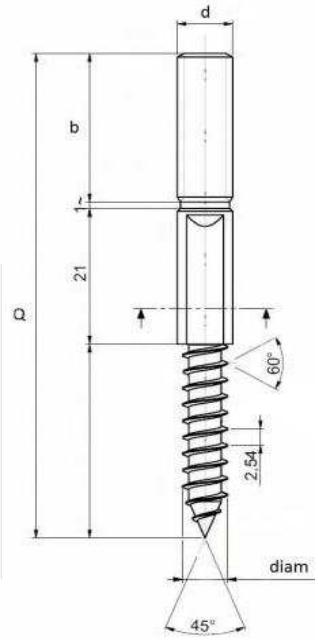

d	x Q	b	Упаковка, шт.	Вес упак., кг	Штук на паллете
M8	**x 75**	23	600	10,90	38 400

113 01

Заглушка пластиковая для отверстия Ø 30/35/40 мм

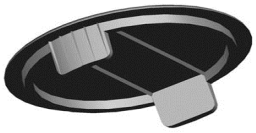

поставляется в цветах:

- *белый "D"*
- *коричневый "E"*
- *коричневый специальный "L"*
- *тик "M"*
- *бежевый "Q"*
- *черный "9"*
- *охра "U"*
- *табачный "18"*
- *бук "20"*
- *бисквит "98"*
- *светло-коричневый "6"*

Ø отв.	30	35	40
k	1	1	1,5
dk	32	40	44
l	9	9	11
Q	10	10	10

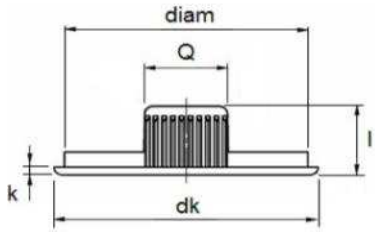

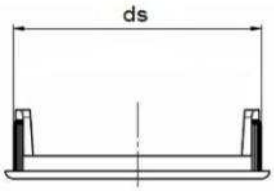

Ø отв.	Ø	ds	Упаковка, шт.	Вес упак., кг	Штук на паллете
30	29,5	30	5 000	11,00	70 000
35	34,5	35,5	3 000	7,20	42 000
40	39	40,5	2 500	6,50	35 000

515 A0

Винт с цилиндрической головкой

поставляется в покрытиях:

- цинк белый

Ø	M6	M8
k	7	9
dk	10	11,5
A	3,1	3,1

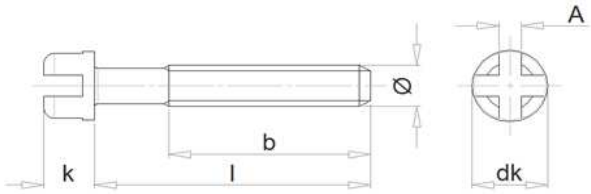

Ø	x l	b	Упаковка, шт.	Вес упак., кг	Штук на паллете
M6	x 25	20	2 500	15,00	125 000
M6	x 30	25	2 500	17,30	125 000
M6	x 35	30	2 500	19,20	125 000
M6	x 40	35	2 000	17,60	100 000
M6	x 43	35	2 000	18,40	100 000
M6	x 45	35	1 500	14,10	75 000
M6	x 50	40	1 500	16,20	75 000
M6	x 60	50	1 000	12,00	50 000

Ø	x l	b	Упаковка, шт.	Вес упак., кг	Штук на паллете
M6	x 65	50	1 000	13,10	50 000
M6	x 80	60	500	7,70	25 000
M8	x 30	30	1 500	17,50	75 000
M8	x 35	35	1 500	19,40	75 000
M8	x 40	40	1 000	15,50	50 000
M8	x 45	45	1 000	15,80	50 000
M8	x 50	50	1 000	17,30	50 000

515 B4

Винт с цилиндрической головкой неполной резьбой, с заострением

поставляется в покрытиях:

- цинк белый

Ø	M6	M8
k	7	9
dk	10	11,5
A	3,1	3,1

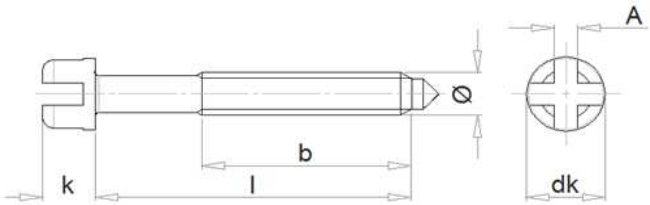

Ø	x l	b	Упаковка, шт.	Вес упак., кг	Штук на паллете
M6	x 30	20	2 500	17,20	125 000
M6	x 35	20	2 000	16,00	100 000
M6	x 40	30	2 000	17,10	100 000
M6	x 50	30	1 500	15,70	75 000
M6	x 65	50	1 000	12,70	50 000

Ø	x l	b	Упаковка, шт.	Вес упак., кг	Штук на паллете
M6	x 80	50	500	7,70	25 000
M8	x 60	35	1 000	15,70	50 000
M8	x 70	50	500	10,20	25 000
M8	x 45	55	500	10,80	25 000

665 G0

Стяжка для столешниц M6 (под "чашку" Ø 35 мм)

поставляется в покрытиях:

- цинк белый

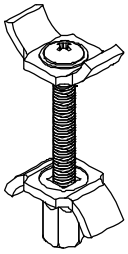

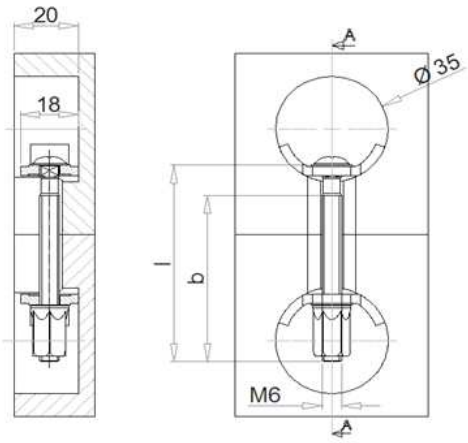

Ø	x l	b	Упаковка, шт.	Вес упак., кг	Штук на паллете
M6	x 65	55	300	13,00	12 000
M6	x 85	65	200	9,80	12 000
M6	x 100	90	200	10,50	12 000
M6	x 110	95	200	10,80	12 000
M6	x 120	95	200	11,20	10 000
M6	x 130	95	200	11,50	8 000
M6	x 150	95	200	11,80	8 000

Возможна поставка с монтажными шайбами

177 78

Стяжка для столешниц M6 (под "чашку" Ø 60 мм)

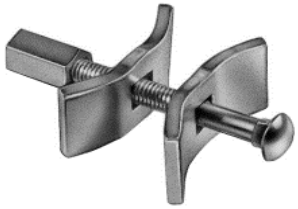

поставляется в покрытиях:

- цинк белый

Возможна поставка с монтажными шайбами

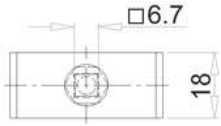

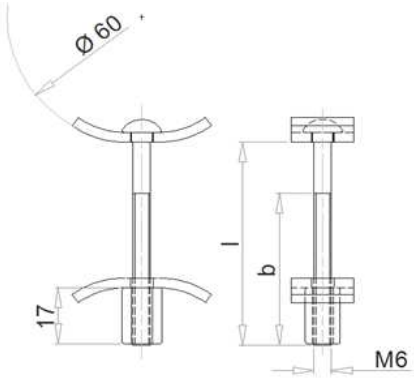

Ø	x l	b	Упаковка, шт.	Вес упак., кг	Штук на паллете
M6	x 65	55	200	8,90	12 000
M6	x 150	95	200	14,30	8 000

176 15

Стяжка для столешниц М6 с прямыми упорными пластинами в комплекте с монтажными шайбами

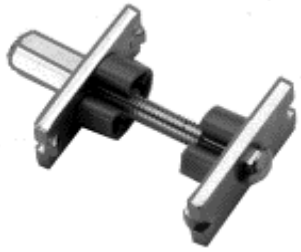

поставляется в покрытиях:

- цинк белый

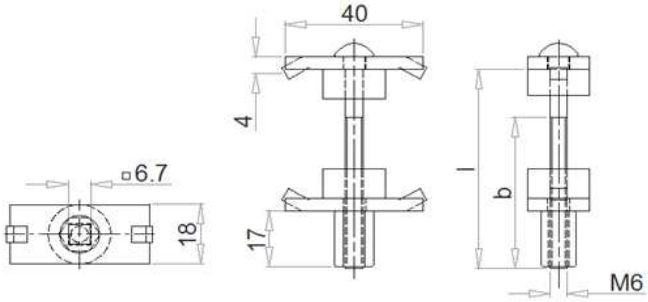

Ø	x l	b	Упаковка, шт.	Вес упак., кг	Штук на паллете
M6	**x 110**	95	200	13,68	8 000
M6	**x 150**	95	50	3,81	8 000

276 16

Шайба монтажная пластиковая (клипса распорная) для винта М6

поставляется в цветах:

- серый

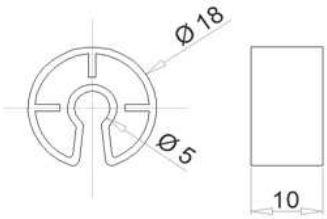

Ø	x l	Упаковка, шт.	Вес упак., кг	Штук на паллете
18	**x 10**	2 000	9,76	64 000

665 C4

Винт М6 с полукруглой головкой и квадратным подголовником □ 6 мм, шлиц PH2

поставляется в покрытиях:

- без покрытия

- цинк желтый

- цинк белый

k	3
dk	11

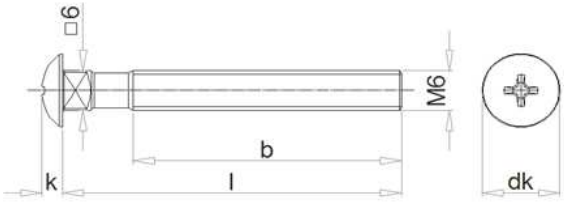

Ø	x l	b	Упаковка, шт.	Вес упак., кг	Штук на паллете
M6	**x 65**	55	1 000	12,60	50 000
M6	**x 80**	65	500	7,80	25 000
M6	**x 85**	65	500	8,40	25 000
M6	**x 100**	90	500	9,30	25 000
M6	**x 110**	95	500	10,20	25 000
M6	**x 120**	95	500	11,20	20 000
M6	**x 130**	95	500	12,10	16 000
M6	**x 150**	95	500	13,60	16 000

665 01

Сектор с квадратным отверстием □ 6 мм (под "чашку" Ø 35 мм)

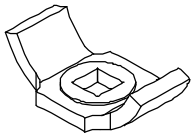

поставляется в покрытиях:

- цинк желтый

- цинк белый

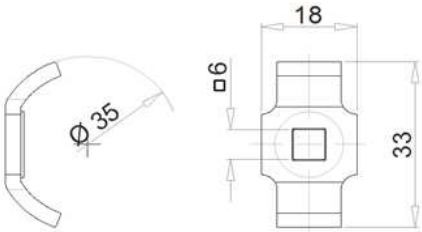

Ø	Cq	Упаковка, шт.	Вес упак., кг	Штук на паллете
35	6	2 000	12,80	112 000

665 A0

Гайка М6 удлиненная с упорным фланцем

поставляется в покрытиях:

- цинк желтый

- цинк белый

s	10

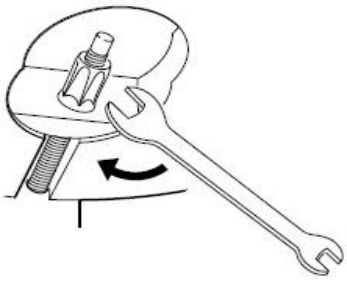

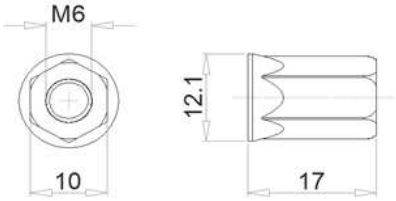

d	dk	l	Упаковка, шт.	Вес упак., кг	Штук на паллете
M6	12,1	**17**	2 000	15,80	112 000

109 13

Гайка шестигранная соединительная удлиненная

поставляется в покрытиях:

- *цинк белый*
- *цинк желтый*

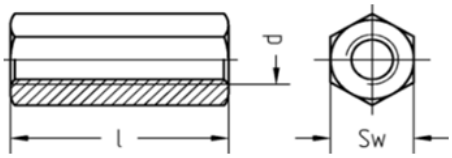

d	x l	Sw	Упаковка, шт.	Вес упак., кг	Штук на паллете
M6	**x 20**	10	100	1,00	56 000
M6	**x 25**	10	100	1,17	48 000
M6	**x 30**	10	100	1,50	36 000
M6	**x 40**	10	100	2,00	28 000
M6	**x 50**	10	100	2,49	21 000
M8	**x 20**	11	100	1,05	53 000
M8	**x 25**	11	100	1,30	42 000
M8	**x 30**	11	100	1,40	38 000

d	x l	Sw	Упаковка, шт.	Вес упак., кг	Штук на паллете
M8	**x 40**	11	100	2,10	25 000
M8	**x 50**	11	100	2,70	21 000
M10	**x 20**	11	50	0,70	39 000
M10	**x 25**	11	50	0,90	31 000
M10	**x 30**	11	50	1,05	27 000
M10	**x 40**	11	50	1,15	25 000
M10	**x 50**	11	50	1,31	21 000

661 40

Вкладыш соединительный (под "чашку" Ø 35 мм) с вырезом

поставляется в покрытиях:

- *без покрытия*

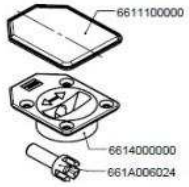

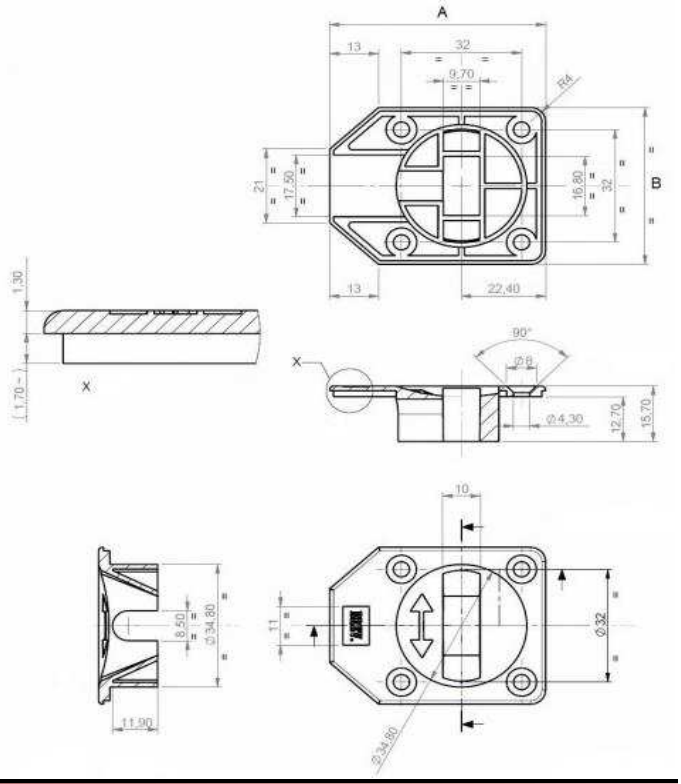

A	x B	Упаковка, шт.	Вес упак., кг	Штук на паллете
57,5	**x 44,5**	100	4,80	5 000

661 A0

Гайка с цилиндрической головкой

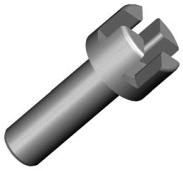

поставляется в покрытиях:

- *цинк белый*

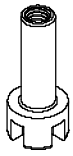

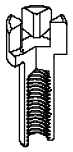

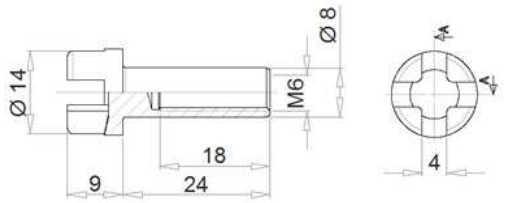

Ø	x l	b	Упаковка, шт.	Вес упак., кг	Штук на паллете
M6	**x 24**	18	200	2,10	25 800

661 11

Заглушка для арт. 661 40

поставляется в покрытиях:

- *белый "D"*
- *коричневый "E"*
- *черный "9"*
- *тик "M"*
- *бежевый "Q"*

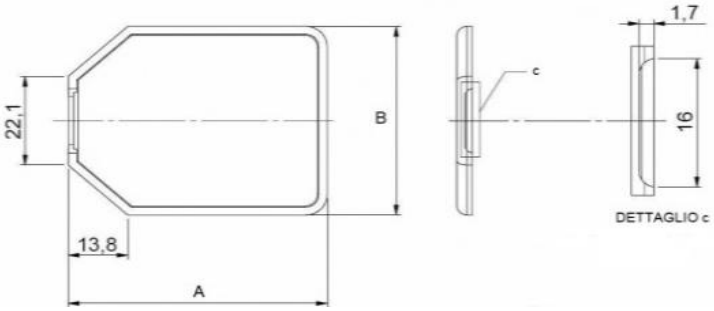

A	x B	Упаковка, шт.	Вес упак., кг	Штук на паллете
60	**x 47**	1 000	2,40	32 000